RXF 瓷外壳温度熔断线绕电阻器

Porcelain Housing Temperature Fuse Wire Wound Resistor

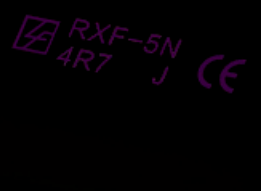

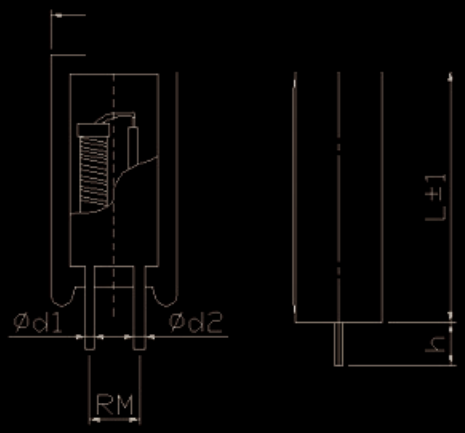

产品特点 · Features

01 高温负荷特性优良
Excellent high temperature load performance

02 高过载能力
High over loading ability

03 可提供安装套件（选购件）
Assemmbly and fittings（available）

应用范围 · Applications

01 电力分配，负荷测试
Electric power distribution,load test

02 用于电源等回路的限流、均流或取样检测
Applied for current limited current balance or sampling for testing

03 适用于功率电源
Ideal for functional power supply

04 变频电源等领域
Inverter power supply etc

执行的产品标准 · Reference standards

- GB/T5729-2003 / IEC60115-1:2001

主要检验项目、检验方法及性能要求 Main inspection items,methods & requirements

见 83 页

主要性能技术指标 Main specification

型号 Type	功率 Power (W)	外形尺寸 Dimensions（mm）						
		w±1	D±1	L±1.5	RM-1 *2	h	Φd1(Ry 引出端子 Ry terminal)	Φd2(F 引出端子 F terminal)
RXF	5	13	9	25	5	4.5	0.8±0.1	0.6±0.1
	7	13	9	38	5	4.5	0.8±0.1	
	10	16	12	35	7.5	4.5	0.8±0.1	

订货示例 How to order

产品型号 Type	瓷壳尺寸 / 动作温度 Power Temp.control	标称阻值 Nominal value	精度 Tolerance
RXF	7A	51R	±5%